タイムサーバー親時計 KM-70 シリーズ／据置型

タイムサーバー親時計 KM-70 シリーズ

進化した親時計　建物内の様々な設備に時刻配信

建物全体を正確な時刻で運用することで業務の効率化、生産性の向上につながります。

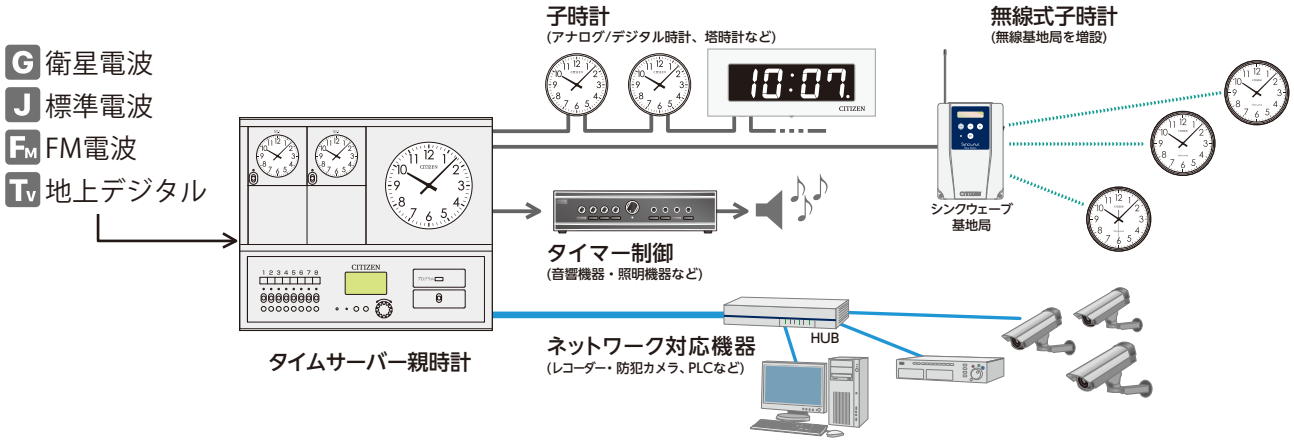

タイムサーバー機能

全機種タイムサーバー機能を標準装備

親時計の時刻補正（GPS・長波帯標準電波・地デジコントロール・FMラジオコントロール）を行えば標準装備のタイムサーバー機能を使用することができます。
親時計がタイムサーバーになるので、これまでの子時計駆動、プログラムタイマー制御に加え、建物内のパソコンやネットワーク対応機器の時刻合わせが可能になりました。

●時刻補正がされていない場合タイムサーバー機能は有効になりません。
●本製品はSNTPサーバーとして機能します。

IP アドレスかんたん設定

親時計のIPアドレスは本体の液晶画面を確認しながら、ジョグダイヤルとボタンで設定ができます。パソコンを接続するなど複雑な設定は必要ありません。

多彩な時刻補正方式

選べる４種類の時刻補正方式

GPS/QZSS衛星電波・長波帯標準電波･地デジコントロール･FMラジオコントロール方式と
4種類の時刻補正方式に対応。設置環境にあわせ確実に正確な時刻を提供します。
GPS方式/長波帯標準電波方式は全機種に標準装備。専用アンテナを接続することで機能します。

G GPS/QZSS衛星電波方式（標準装備）

GPS衛星から発信されている時刻データを受信して親時計の時刻を補正します。これまで長波帯標準電波では受信が困難だった地域、建物でもGPSアンテナ*1を屋外に設置すれば、全国どこでも受信が可能です。

●初期状態の時刻補正時間は2時と3時の1日2回です。
　任意の時刻に変更できます。
●積算誤差：0秒

GPSアンテナ
[TS-GOA3]
(オプション)

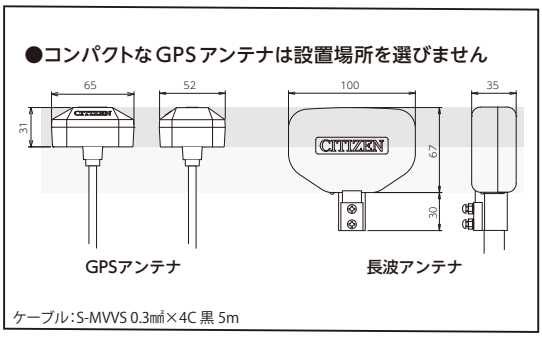

●アンテナケーブルは5m付属しています。同等以上の太さの配線を用意していただければ最大600mまで延長可能です。

J 長波帯標準電波方式（標準装備）

標準電波を受信して親時計の時刻を補正します。*2

●初期状態の時刻補正時間は2時と3時の1日2回です。
　任意の 時刻に変更できます。
●積算誤差：0秒

長波アンテナ
[KM-JOA3]
(オプション)

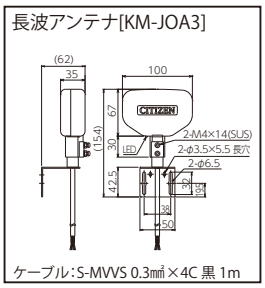

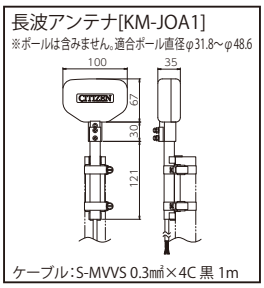

●アンテナケーブルは1m付属しています。同等以上の太さの配線を用意していただければ最大500mまで延長可能です。

Tv 地デジコントロール方式（U 付）

テレビの地上デジタル放送の時刻データを受信*3して親時計の時刻を補正します。UHF受信アンテナ設備が整っている建物などに最適です。

●時刻補正時間は7時と19時の1日2回です。
●時刻修正確度：±0.5秒以内

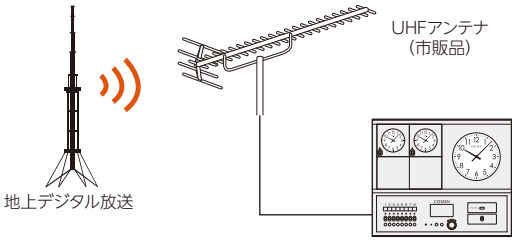

FM ラジオコントロール方式（R1 付）

NHK-FM放送の時報を受信*4して親時計の時刻を補正します。
FM受信アンテナ設備が整っている建物などに最適です。

●時刻補正時間は7時と19時の1日2回です。
●積算誤差：0秒

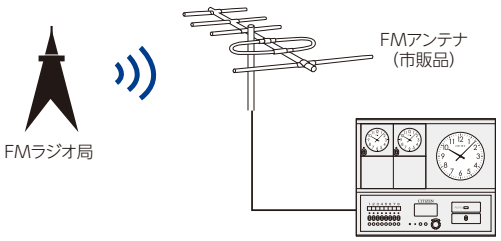

＊1：GPSアンテナはオプションです。＊2：長波アンテナはオプションです。＊3：別途UHFアンテナが必要です。＊4：別途FMアンテナが必要です。

時刻を集中管理 設備時計の優位性を追求

子時計一斉修正機能

液晶画面で子時計の表示時刻を入力すれば、親時計の時刻と一致するまで自動的に早送りして時刻を合わせます。また、全時計回線スイッチを使用すれば、子時計の時刻を進めたり、止めたりすることができます。停電時でも子時計は30時間動作します。

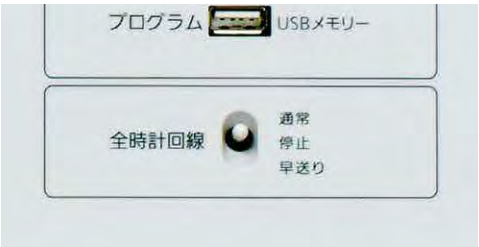

子時計は最大 120 台接続（壁掛型 4 回線仕様）

子時計は 1 回線あたり 30 台接続可能です。4 回線仕様であれば最大 120 個まで子時計を制御できます。※子時計 1 台 12mA として。
また、子時計回線モニター左下の子時計出力操作スイッチで、子時計回線ごとに時刻を進めたり、止めたりすることができます。

停電時もデータをしっかりバックアップ

停電時は液晶画面に電池アイコンを表示。バッテリーでの駆動状態を表示します。
停電時でも子時計は30時間動作。30時間以上5年以内の停電であれば内蔵電池で時刻データをバックアップ。停電復帰後、自動で子時計の時刻修正を行います。
プログラムタイマーの設定データは10年バックアップします。

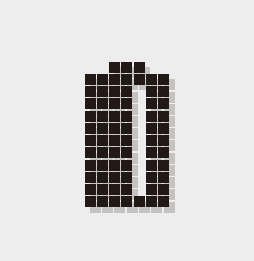

うるう秒調整機能　設定月1日に自動的にうるう秒を調整

事前に設定しておけば、調整は自動的に行われます。
正のうるう秒調整：8時59分59秒と9時00分00秒の間に、
8時59分60秒を挿入します。
負のうるう秒調整：8時59分58秒から9時00分00秒になります。

●うるう秒調整とは：協定世界時（UTC）を世界時（UT1）に対して0.9秒以内に保つよう、1秒ステップで行われる調整。

充実な機能と操作性

フリーパターン液晶表示

128×64 ドットのフリーパターン LCD を採用。画面表示を確認しながら時刻合わせ、プログラムの設定、各種環境設定が行えます。バックライト付き画面なので、薄暗い場所でもはっきりと見やすく便利です。

ジョグダイヤルの快適操作

使いやすいジョグダイヤルを採用。ほとんどの操作はジョグダイヤルと 2 つのボタンで行います。プログラム設定などの複雑な設定もスムーズに操作できます。

年間プログラムタイマー機能　年間プログラムタイマー付（KM-72T･PT-72Tシリーズ）

チャイム、音響設備、照明設備など様々な設備を正確な時刻で運用

「報時」「チャイム」「タイマ」「繰返し」の種別設定を
週間・年間・特殊プログラムで柔軟に設定できます。

報　時	チャイム	タイマ	繰返し
設定した時刻に起動信号を出力するプログラムです。校内放送やサイレン・外部チャイムの運用などに使用できます。	設定した時刻に7種類の内蔵電子チャイムを鳴らすプログラムです。	空調機や外灯などの装置を、ある一定の時間動作させる(ON/OFFを設定する)場合に使用します。	一定周期で繰り返して報時信号を出力したい場合に使用します。

プログラムはジョグダイヤル またはパソコンで設定

全てのプログラムは本体のジョグダイヤルとボタンで設定ができます。また、製品に付属している専用ソフトをインストールしてパソコンでも画面を確認しながらプログラムを作成できます。

※Windows 10/ Windows 8.1/ Windows 7/ Windows vista/ Windows XP/ Windows 2000/ Windows Me/ Windows 98 SE/ Windows 98 対応
※専用ソフトは弊社ホームページからもダウンロードできます。

本体設定画面

パソコン設定画面

USBメモリーでデータ転送

パソコンで作成したプログラムは製品に付属しているUSBメモリーで親時計本体に転送します。親時計本体のジョグダイヤルで作成したプログラムをUSBメモリーでパソコンに保存することも可能です。

※付属のUSBメモリー以外のご使用に関しては、動作保障できません。

独立 8 回路に合計 900 動作

プログラムタイマーの出力回路は８回路。多くの装置を制御をすることができます。プログラム設定回数は８回路に900動作。1回路に900動作を設定することもできます（タイマプログラムの場合はON/OFF合わせて1800動作の設定が可能）。また、プログラムタイマーのメモリのバックアップは約10年と安心です。

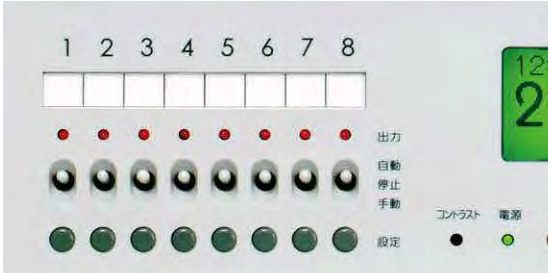

電子チャイム機能（C 付）

電子チャイム機能付は、電子式 PCM 音源によるチャイム音（7 種類）。
チャイムプログラムで設定した時刻に指定したチャイム音を鳴らします。

1. ウェストミンスターの鐘（24秒）	3. 王の行進（41秒）	5. 田園（40秒）	7. 家路（74秒）
2. ホイッティングトンの鐘（37秒）	4. 銀波（55秒）	6. ふるさと（39秒）	

KM-74T プログラムタイマー付親時計

パソコンで設定したプログラムをUSBメモリーで書き込む簡単設定

1 回線

型名	受	本体価格	電波種別※1	プログラムタイマー	電子チャイム	SNTPサーバー※2	質量(約/kg)
KM-74T-1P		¥264,000+税	GPS/JJY	●	–	●	6
KM-74TC-1P		¥286,000+税	GPS/JJY	●	●	●	6
KM-74TU-1P		¥329,000+税	地デジ	●	–	●	6
KM-74TCU-1P	●	¥351,000+税	地デジ	●	●	●	6
KM-74TR1-1P		¥329,000+税	FM	●	–	●	6
KM-74TCR1-1P		¥351,000+税	FM	●	●	●	6

2 回線

型名	受	本体価格	電波種別※1	プログラムタイマー	電子チャイム	SNTPサーバー※2	質量(約/kg)
KM-74T-2P		¥342,000+税	GPS/JJY	●	–	●	6.5
KM-74TC-2P		¥364,000+税	GPS/JJY	●	●	●	6.5
KM-74TU-2P	●	¥407,000+税	地デジ	●	–	●	6.5
KM-74TCU-2P	●	¥429,000+税	地デジ	●	●	●	6.5
KM-74TR1-2P		¥407,000+税	FM	●	–	●	6.5
KM-74TCR1-2P	●	¥429,000+税	FM	●	●	●	6.5

3 回線

型名	受	本体価格	電波種別※1	プログラムタイマー	電子チャイム	SNTPサーバー※2	質量(約/kg)
KM-74T-3P	●	¥498,000+税	GPS/JJY	●	–	●	6.5
KM-74TC-3P	●	¥520,000+税	GPS/JJY	●	●	●	6.5
KM-74TU-3P	●	¥563,000+税	地デジ	●	–	●	6.5
KM-74TCU-3P	●	¥585,000+税	地デジ	●	●	●	6.5
KM-74TR1-3P	●	¥563,000+税	FM	●	–	●	6.5
KM-74TCR1-3P	●	¥585,000+税	FM	●	●	●	6.5

4 回線

型名	受	本体価格	電波種別※1	プログラムタイマー	電子チャイム	SNTPサーバー※2	質量(約/kg)
KM-74T-4P	●	¥526,000+税	GPS/JJY	●	–	●	6.5
KM-74TC-4P	●	¥548,000+税	GPS/JJY	●	●	●	6.5
KM-74TU-4P	●	¥591,000+税	地デジ	●	–	●	6.5
KM-74TCU-4P	●	¥613,000+税	地デジ	●	●	●	6.5
KM-74TR1-4P	●	¥591,000+税	FM	●	–	●	6.5
KM-74TCR1-4P	●	¥613,000+税	FM	●	●	●	6.5

※1：アンテナ別売（オプション）
※2：時刻補正（GPS・長波帯標準電波・地デジコントロール・FM ラジオコントロール）を行えば親時計に標準装備のタイムサーバー機能を使用することができます

型番について

KM-74TEC□-1P□

- KM：壁掛型（簡易パネル型）
- 1～4M：塔時計回線数
- 1～4S：1秒子時計回線数
- 1～4P：30秒子時計回線数
- U：地デジコントロール
- R1：FMラジオコントロール
- C：電子チャイム
- E：外部同期式
- T：プログラムタイマー

PT-72TLC□-PE

- PT：パネル型
- PE：EIA規格
- PB：BTS規格
- U：地デジコントロール
- R1：FMラジオコントロール
- C：電子チャイム
- L：親時計
- E：外部同期式
- T：プログラムタイマー

＊全機種GPS/長波電波修正機能付。
本体の時刻補正を行う事によってタイムサーバー機能を使用することができます。

KM-74T-4P

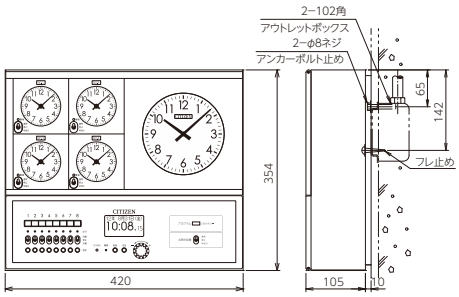

KM-73-4P

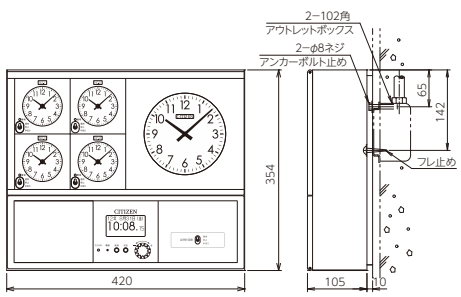

KM-73 親時計

ジョグダイヤルの快適操作でらくらく設定

1 回線

型名	受	本体価格	電波種別※1	プログラムタイマー	電子チャイム	SNTPサーバー※2	質量(約/kg)
KM-73-1P		¥186,000+税	GPS/JJY	—	—	●	6
KM-73U-1P	●	¥251,000+税	地デジ	—	—	●	6
KM-73R1-1P		¥251,000+税	FM	—	—	●	6

2 回線

型名	受	本体価格	電波種別※1	プログラムタイマー	電子チャイム	SNTPサーバー※2	質量(約/kg)
KM-73-2P		¥264,000+税	GPS/JJY	—	—	●	6.5
KM-73U-2P	●	¥329,000+税	地デジ	—	—	●	6.5
KM-73R1-2P	●	¥329,000+税	FM	—	—	●	6.5

3 回線

型名	受	本体価格	電波種別※1	プログラムタイマー	電子チャイム	SNTPサーバー※2	質量(約/kg)
KM-73-3P	●	¥420,000+税	GPS/JJY	—	—	●	6.5
KM-73U-3P	●	¥485,000+税	地デジ	—	—	●	6.5
KM-73R1-3P	●	¥485,000+税	FM	—	—	●	6.5

4 回線

型名	受	本体価格	電波種別※1	プログラムタイマー	電子チャイム	SNTPサーバー※2	質量(約/kg)
KM-73-4P	●	¥448,000+税	GPS/JJY	—	—	●	6.5
KM-73U-4P	●	¥513,000+税	地デジ	—	—	●	6.5
KM-73R1-4P	●	¥513,000+税	FM	—	—	●	6.5

※1：アンテナ別売（オプション）
※2：時刻補正（GPS・長波帯標準電波・地デジコントロール・FMラジオコントロール）を行えば親時計に標準装備のタイムサーバー機能を使用することができます

中継親時計（中継器）

増築等で親時計に接続する子時計の数が接続可能台数を越えてしまう場合に使用します。
KM-73と同じ精度の親時計機能を持ち、通常は単独で(親時計として)子時計に信号を送ります。
親時計機能を用いず30秒または1秒毎に信号を受けて増幅し、各子時計に送る中継器としても使用できます。
オプションとしてプログラムタイマー機能・チャイム機能を付けられます。

KM-73E3-4P

(回線数1P～4P)
1日2回外部親時計からの30秒有極信号を受け、同期する外部規正式

タイムサーバー機能は使用できません。

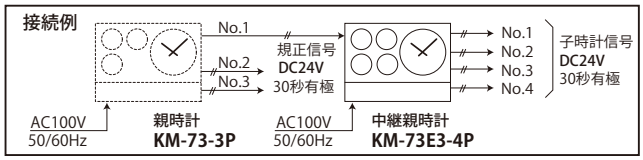

✽パネル用取付金具EI-1／BT-1 [P.24] を取り付けてパネル型としてご使用いただけます。

PT-72T パネル型プログラムタイマー付親時計

拡張性の高いラックマウントモデル

プログラムタイマー付親時計ユニット

型名	受	本体価格	電波種別※1	プログラムタイマー	電子チャイム	SNTPサーバー※2	質量(約/kg)
PT-72TL-PE		¥208,000+税	GPS/JJY	●	–	●	4.5
PT-72TLC-PE	●	¥230,000+税	GPS/JJY	●	●	●	4.5
PT-72TLU-PE		¥273,000+税	地デジ	●	–	●	4.5
PT-72TLCU-PE	●	¥295,000+税	地デジ	●	●	●	4.5
PT-72TLR1-PE		¥273,000+税	FM	●	–	●	4.5
PT-72TLCR1-PE	●	¥295,000+税	FM	●	●	●	4.5

※ 1：アンテナ別売（オプション）
※ 2：時刻補正（GPS・長波帯標準電波・地デジコントロール・FM ラジオコントロール）を行えば親時計に標準装備のタイムサーバー機能を使用することができます

親モニターユニット

親時計ユニット(PT-72Tシリーズ)と組み合わせて、親モニターとして使用します

親モニターユニット

品名	型名	本体価格	質量(約/kg)
親モニターユニット	MU-71P-PE	¥52,000+税	3.5

子時計回線増設ユニット

親時計ユニット(PT-72Tシリーズ)と組み合わせて使用します

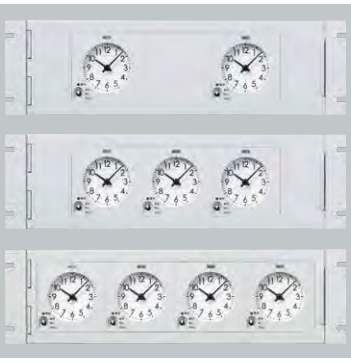

子時計回線増設ユニット

品名	型名	本体価格	質量(約/kg)
2 回線	LU-72P-PE	¥125,000+税	4.5
3 回線	LU-73P-PE	¥175,000+税	4.5
4 回線	LU-74P-PE	¥225,000+税	4.5

PT-72TL-PE

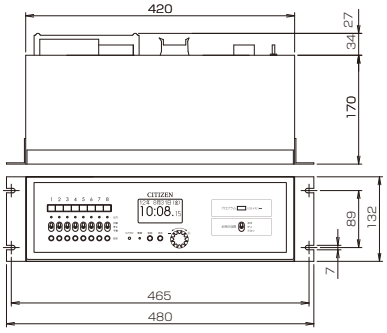

MU-71P-PE

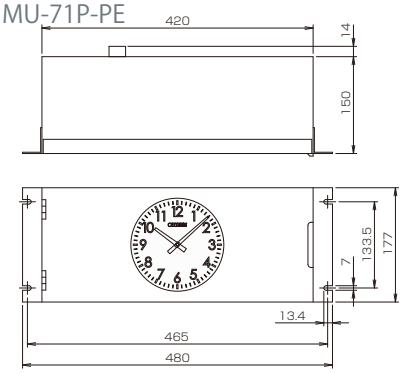

LU-74P-PE

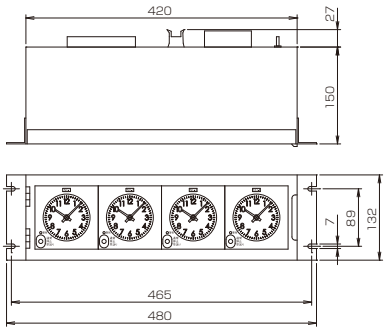

増設ユニット

外部の親時計に同期して動くプログラムタイマー

増設プログラムタイマーユニット

型名	受	本体価格	電波種別	プログラムタイマー	電子チャイム	SNTPサーバー※	質量(約/kg)
PT-72TE-PE	●	¥238,000+税	(外部同期)	●	–	–	4.5
PT-72TEC-PE	●	¥260,000+税	(外部同期)	●	●	–	4.5

＊タイムサーバー機能は使用できません。

受信アンテナ

GPSアンテナ
[TS-GOA3]
(オプション)

長波アンテナ
[KM-JOA3]
(オプション)
※ポールは含みません

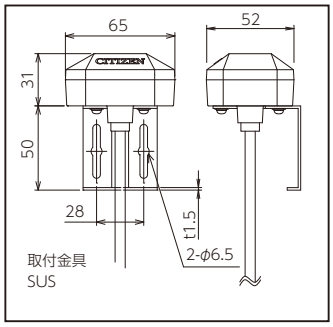

ケーブル:S-MVVS 0.3㎟×4C 黒 5m

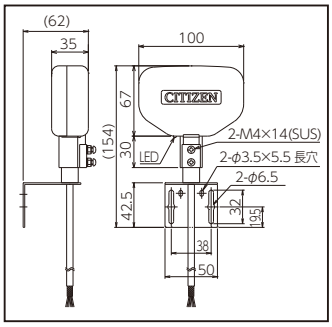

ケーブル:S-MVVS 0.3㎟×4C 黒 1m

品名	型名	受	本体価格	質量(約/kg)
GPS 屋外型	TS-GOA3		¥40,000+税	0.38
長波 屋外型	KM-JOA3		¥50,000+税	0.3

パネル用取付金具

EIA規格用 [EI-1] (オプション)

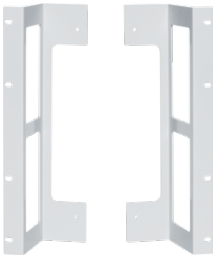

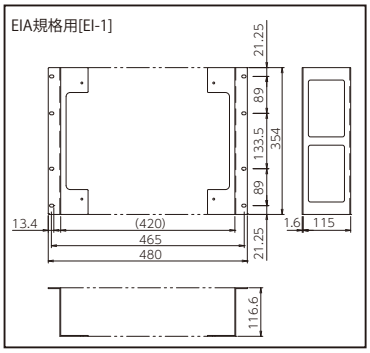

パネル型をご希望の場合は、
壁掛型親時計に取付金具を
取り付けてご利用ください。

パネル：鋼板製 t1.6
仕上色：グレー色（マンセル値N8）塗装仕上ツヤ5

※BTS規格用　BT-1もあります

品名	型名	受	本体価格	質量(約/kg)
パネル用取付金具 グレー	EI-1		¥17,000+税	1.0
パネル用取付金具 グレー	BT-1	●	¥17,000+税	1.6

NEW

GPSアンテナの追加工事が不要になります

2台の機器でGPSアンテナ [TS-GOA3]を共有して正確な時刻情報を活用できます。

●対応機種　KM-70 シリーズ / QPA-63 / WL-200 / TSV-500GP / TSV-5000H

GPSの正確な時刻情報を活用した設備時計の拡充に

■ GPSアンテナ信号分配器

DB-GA1 受
本体価格 ¥30,000 +税

ケース材質	ABS 樹脂 白色
動作温度範囲	0℃～ +40℃ 屋内用
入出力信号	シリアル信号（RS-485）
電源状態表示	LED 緑色点灯表示
入 力 電 源	DC10V ～ 20V（接続機器 1 または 2 より供給）
接続アンテナ	TS-GOA シリーズ（別売）
消 費 電 流	最大 16mA（2 回路合計）
質　　量	110g

✽接続図など詳しくは [P.28] をご覧ください

■外観図・接続例

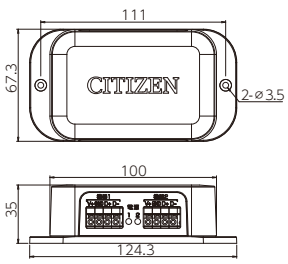

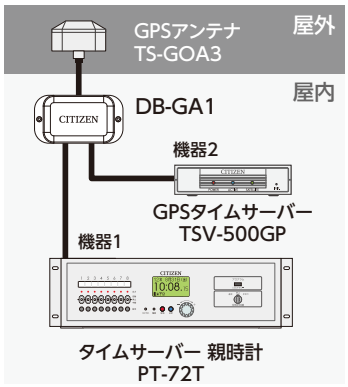

✽DB-GA1で分配された信号をさらに分配する事はできません

KM-70シリーズ仕様 [KM-73/ KM-74T/ PT-72T]

子時計回線種別		1回線 [KM-73／KM-74T／PT-72T]	2回線 [KM-73／KM-74T]	3回線 [KM-73／KM-74T]	4回線 [KM-73／KM-74T]
種別項目	子時計出力回線数	1回線	2回線	3回線	4回線
	子時計駆動数	30個（1個12mA）	60個（1個12mA）	90個（1個12mA）	120個（1個12mA）
	消費電力（最大）	KM-73：22W／74T：25W／PT-72T：20W	KM-73：32W／74T：35W	KM-73：42W／74T：45W	KM-73：52W／74T：55W
		※オプション デジタル信号出力付［D］は ＋10W（1回線分プラス）			

親時計　共通仕様	
水晶発振周波数	4194.304kHz
精度	週差±0.7秒以内　電波修正式は積算誤差0秒
精度保証温度範囲	0℃～+40℃
使用温度範囲	−10℃～+50℃
時刻表示	30秒間欠運針 年、月、日、曜日、時、分、秒、デジタルLCD表示
日付・時刻合わせ	キー及びジョグダイヤルにより年、月、日、時、分、秒合わせ
子時計回線出力信号	DC24V30秒有極式 過電流防止及びサージアブソーバー付
子時計修正	自動早送り方式（異常パルス幅発生防止装置付）
サマータイム機能	自動サマータイム修正（キー及びジョグダイヤルにて設定）

うるう秒調整	自動うるう秒調整（キー及びジョグダイヤルにて設定）
信号電圧検知装置	信号電圧降下時一斉停止装置付
入力電源	AC100V～240V±10% 50/60Hz AC電源表示LED付
停電時電源	密閉型ニッケル水素蓄電池（DC24V）内装
電池保護	過放電防止装置付
停電時動作時間	子時計駆動　約30時間 時刻カウント　約5年（プログラムタイマー付機種） プログラムタイマーメモリー部　約10年（プログラムタイマー付機種）
仕上色	前パネル: グレー（N8）、後ケース: グレー（N8）ツヤ5

タイムサーバー機能	
ネットワークプロトコル	NTP v3/v4　SNTP v3/v4
入出力インターフェース	RJ-45 10Base-T/100Base-TX Ethernet

時刻補正機能	
衛星電波	※専用アンテナ・ケーブルを必ず設置のこと
受信電波	GPS衛星電波／準天頂衛星電波 L1帯
受信周波数	1575.42MHz
受信感度	−145dBm（コールドスタート時）
標準電波	※専用アンテナ・ケーブルを必ず設置のこと
受信周波数	標準電波 40/60kHz（自動切換方式）
受信感度	50dBμV/m
時刻修正回数	1日2回（2時、3時）　時刻は変更可能
地上デジタル	※別途アンテナ・ケーブルを必ず設置のこと（75Ω）
時刻修正精度	±0.5秒以内
受信放送方式	地上デジタル放送（ISDB-T）
受信周波数範囲	470～710MHz（13～52ch/UHF帯）
受信感度	50dBμV以上 CN比22dB以上
時刻修正回数	1日2回（7時、19時 但し受信時刻は変更可能）
選局	自動選局（手動選局も可能）
FM電波	※別途アンテナ・ケーブルを必ず設置のこと（75Ω）
受信機	局部発振は水晶使用
受信周波数範囲	FM: 76～90MHz（100kHz間隔）
受信感度	電界強度48dB（約0.25mV/m）以上
時刻修正範囲	正時に対し±30秒
時刻修正回数	1日2回（7時、19時 但し時刻は変更可能）
同調方式	電子チューニング方式（PLL方式）
受信方式	スーパーヘテロダイン方式

年間プログラムタイマー機能	
制御方式	CPU使用
出力回路	独立8回路　接点出力（メイク接点）
出力動作切換	各回路毎に手動出力切換可能（自動、停止、手動）
負荷容量	接点容量 AC250V 5A 抵抗負荷　最小適用負荷 DC5V 1mA
プログラムの種類	週間プログラム、年間プログラム、99種類の特殊設定が可能
出力動作数	8回路合計900動作　但し1回路に900動作全部の設定も可能（タイマー設定はON、OFF合わせて1800設定）
設定方式	キー及びジョグダイヤルにより設定、パソコンおよびUSBメモリーによる設定も可能
報時出力	信号幅1秒単位で1秒から59秒まで可変
タイマー出力	設定時刻から設定時刻まで継続
チャイム機能	
チャイム	電子式PCM音源
曲目	1.ウェストミンスターの鐘、2.ホイッティングトンの鐘、3.王の行進、4.銀波、5.田園、6.ふるさと（故郷）、7.家路
選曲	設定時刻毎に曲目の指定が可能
出力	インピーダンス10kΩ-25dB±3dB
アンプ投入	1回路接点メイク信号（接点容量AC250V 5A 抵抗負荷）

オプション　回線出力	
塔時計回線［M］	塔時計モニター、返り信号で駆動
1秒子時計回線［S］	最大4回線　1回線30個（1個12mA） ※停電時の子時計動作時間は機種により約0.5～2時間に短縮されます
デジタル信号出力[D]	デジタル子時計用の時計信号をシリアル出力 ※停電時の子時計動作時間は約1時間に短縮されます
無線式基地局用出力[W]	無線式時計基地局用の時計信号をシリアル出力（RS-485） ※停電時の子時計動作時間は約5時間に短縮されます

オプション　外部同期	
外部規正式	通常は単独で動作 1日2回（7:30、19:30）外部親時計の子時計信号に同期
30秒同期式	外部親時計からの30秒信号に同期
1秒同期式	外部親時計からの1秒信号に同期

※外部同期の場合、タイムサーバー機能は使用できません。

LUシリーズ仕様

子時計回線種別	2回線 [72P]	3回線 [73P]	4回線 [74P]
子時計駆動数	60個（1個12mA）	90個（1個12mA）	120個（1個12mA）
入力電源	AC100V～240V±10% 50/60Hz AC電源表示LED付		
	最大28W	最大35W	最大45W
入力信号	子時計回線拡張信号 0.5、1、30秒 タイミング信号1秒		
使用温度範囲	-10℃～+50℃		
時刻表示	30秒間欠運針		
子時計回線出力信号	DC24V30秒有極式 過電流防止及びサージアブソーバー付		

共通仕様	
子時計修正	自動早送り方式（異常パルス幅発生防止装置付）
信号電圧検知装置	信号電圧降下時一斉停止装置付
停電時電源	密閉型ニッケル水素蓄電池（DC24V）内装
電池保護	過放電防止装置付
停電時動作時間	約30時間
ケース	前パネル: ABS樹脂、後ケース:鋼板
仕上色	前パネル: グレー（N8）　後ケース: グレー（N8）ツヤ5

据置型 水晶式親時計

週差±0.3秒以内の高精度 親時計に必要な全てを投入した据置タイプ

機能・性能はもちろん、保守・取扱いも容易な親時計です。

水晶発振子は基準周波数4915.2kHzを使用し、連続温度制御による恒温槽内で安定した発振を行わせ、IC回路により逓降して電力増幅し、パルス発生機構を経て、子時計出力回線へDC24V有極信号を送出。子時計群を駆動します。

子時計駆動出力は無接点方式で、出力回線数は子時計接続台数により何回線でも増設可能ですが、1回線あたり最大30台（1台当たり12mAとして）までを基準にしています。

プログラムタイマー機能、電波修正機能、タイムサーバー機能チャイム機能を組み込むこともできます。

ご使用目的に合わせてお選びください。

※外部同期の場合、タイムサーバー機能は使用できません。

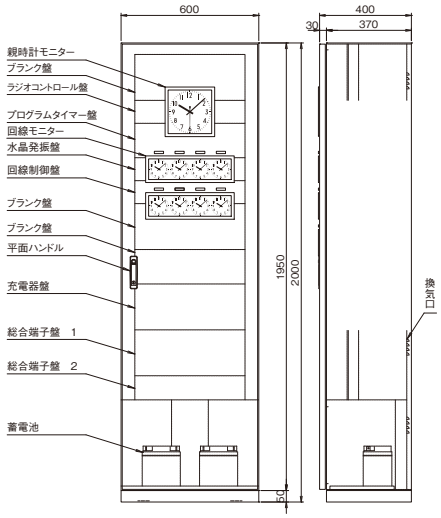

水晶親時計部			
水晶発振周波数	4915.2kHz	信号電圧検知装置	信号電圧降下時一斉停止装置付
恒温槽	75℃無接点連続制御方式	入力電源	AC100V±10%　50Hz/60Hz　約200VA
精度	±5×10-7（週差±0.3秒以内） 電波修正付の場合積算誤差0秒	充電器	DC24V　3A定電圧式
		蓄電池	DC12V　24AH（シール型）×2
使用温度範囲	-10℃～+50℃	ケース	鋼板　指定色メラミン樹脂焼付塗装仕上
精度保証温度範囲	-10℃～+50℃	プログラムタイマー部・電波修正部・電子チャイム部の仕様はKM-70シリーズの仕様と同じです。P.25を参照してください。	
時刻表示	仲3針（親時計モニター）仲2針（回線モニター）		
秒修正	秒針の進針、遅針、停止スイッチ付		
子時計出力信号	DC24V 無接点30秒有極		
子時計駆動数	1回線あたり最大30個以内（1個12mA）		
子時計修正	自動早送り方式（異常パルス幅発生防止装置付）		

1・2号（正副）切換式親時計

絶対にトラブルが許されない設備に親時計バックアップシステム

主として鉄道や発電所など高精度で、絶対にトラブルが許されないようなシステムで使用される親時計です。水晶発振部、時計信号発生部および親時計を2組装備し、1号・2号自動切換で万一に備え、さらに電波修正装置を備えています。また、外部30秒入力信号に切り換えて運転することもできます。

【内観図】

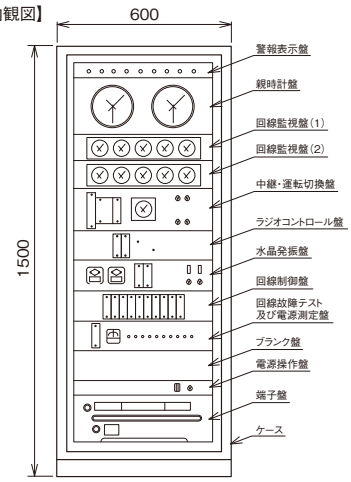

✽システムイメージ

子時計側でも自ら時刻(針)合わせ さらに表示時刻を極めるシステム

子時計自動修正システム

外的要因などで複数の子時計のうち1個だけが遅れたり、まちまちの時刻表示になってしまった場合でも、1時間毎に自動修正して同一時刻を表示させるシステムです。
壁掛型親時計と据置型親時計に使用できます。

- ●配線は子時計回線の2本のみ。
  既設回線にシステム付加する場合でも別途配線不要です。
- ●子時計の40分までの遅れを修正することができます。
- ●既設親時計にも容易にシステム付加できます。
- ●既設回線に混用しても既設の子時計に影響はありません。
  - ＊ 既設親時計にこのシステムを増設する場合は以下が必要です。
    - ● 自動修正制御部：H150×W480×D130 mm
  - ＊ 既設が7回線以上の場合は以下も合わせて必要です。（13回線以上は2個必要）
    - ● 有極信号増幅部：H150×W480×D130 mm

■適用できる子時計
- ●直径600mm以下程度
- ●壁掛型の場合ケース厚55mm以上、半埋込型・全埋込型の場合は"深型119角大丸塗代カバー付ボックス"を埋込む。電気回路はボックス内部に取り付けます。